3ª Edição
ATUALIZADO PARA iOS 8

Desenvolvendo para iPHONE e iPAD

Aprenda a desenvolver aplicações utilizando o iOS SDK

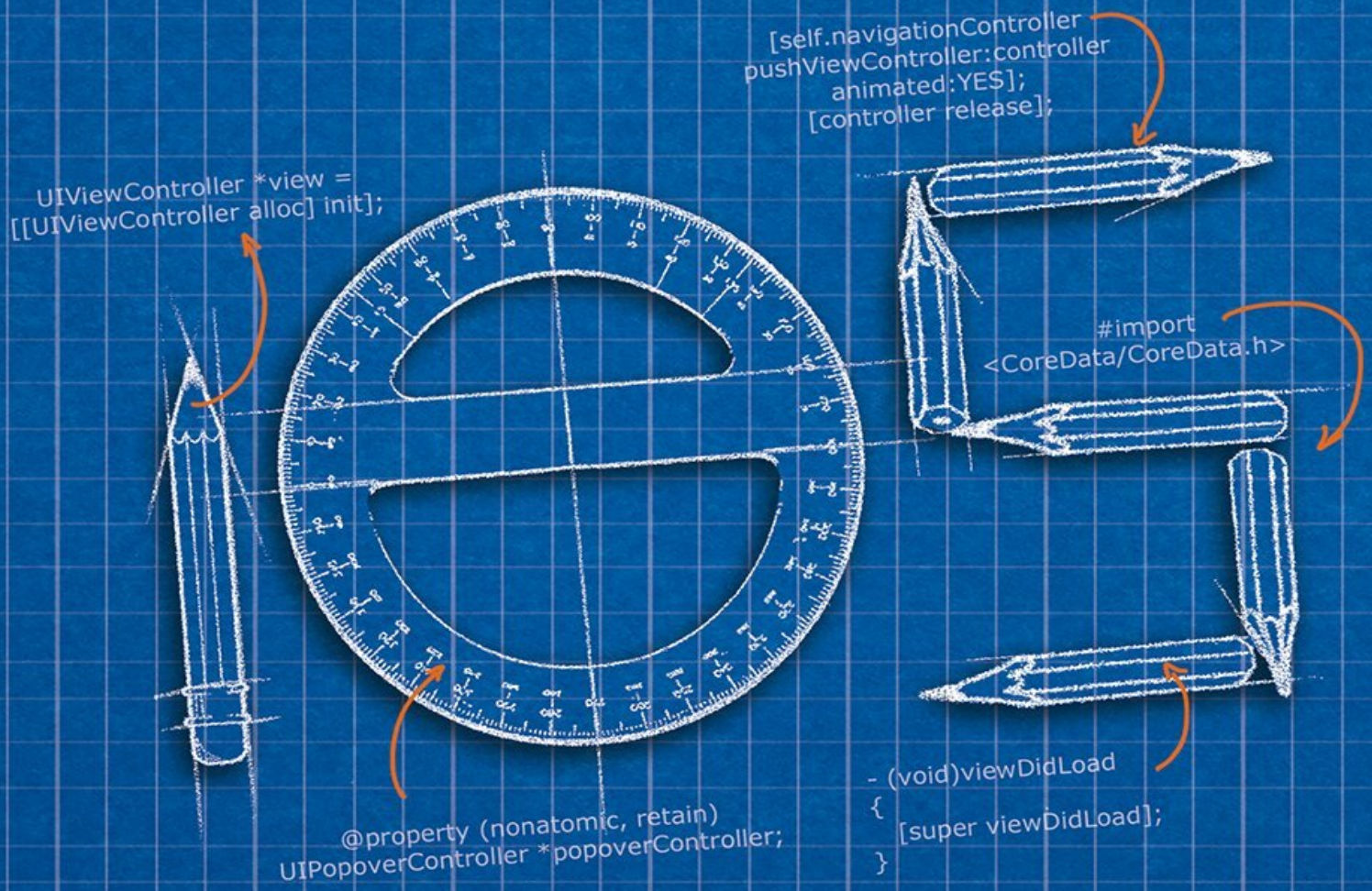

novatec

Ricardo R. Lecheta

Resumo de Desenvolvendo Para iPhone e iPad

O mercado de desenvolvimento de aplicativos mobile está em alta e a demanda por bons profissionais aumenta a cada dia. O iOS da Apple se destaca como uma das principais plataformas de desenvolvimento mobile do mercado, e, dentro deste cenário, o objetivo deste livro é ensinar o desenvolvimento de aplicativos para iPhone e iPad do básico ao avançado e fornecer uma base sólida para você aproveitar esta oportunidade.

O livro explica os conceitos desde o básico, com uma introdução ao Xcode e as linguagens Objective-C e Swift, assim como os principais conceitos do desenvolvimento para iOS e os componentes visuais que podem ser utilizados.

Vamos estudar diversos conceitos e boas práticas de desenvolvimento, comunicação com web services, XML e JSON, gerenciamento de threads, banco de dados e arquivos, mapas e GPS, recursos de multimídia, animações, games, notificações push, sensores de acelerômetro e giroscópio etc.

Para aproveitar melhor esta obra é recomendado ter conhecimentos de lógica de programação e orientação a objetos. Também vamos aprender todos os passos necessários para instalar o aplicativo no seu iPhone ou iPad e publicá-lo na App Store.

Durante a leitura do livro, vamos desenvolver um aplicativo completo para iPhone e iPad com a linguagem Swift.

Acesse aqui a versão completa deste livro